ԱՆՀԱՏ ՁԵՌՆԱՐԿԱՏԵՐ «ՍՎԵՏԼԱՆԱ ԴՈԳՈՒԶՈՎԱ ՎԼԱԴԻՄԻՐԻ»

ՄԱՐԱԼԻԿ ՀԱՄԱՅՆՔԻ ՄԱԴԱԹՅԱՆ ՓՈՂՈՑԻ ԹԻՎ 1ա ԲԱԶՄԱԲՆԱԿԱՐԱՆ ԲՆԱԿԵԼԻ ՇԵՆՔԻ ՏԱՆԻՔԻ ՎԵՐԱՆՈՐՈԳՄԱՆ ԱՇԽԱՏԱՆՔԱՅԻՆ ՆԱԽԱԳԻԾ

ԱԼԲՈՄ 1- ՃԱՐՏԱՐԱՊԵՏԱԿԱՆ ԵՎ ԿՈՆՍՏՐՈՒԿՏԻՎ ԳԾԱԳՐԵՐ

ՊԱՏՎԻՐԱՏՈՒ՝ ՀՀ ՇԻՐԱԿԻ ՄԱՐԶՊԵՏԱՐԱՆ

Համաձայնեցված է

ք. ԳՅՈՒՄՐԻ 2017թ

ԱՆՀԱՏ ՁԵՌՆԱՐԿԱՏԵՐ «ՍՎԵՏԼԱՆԱ ԴՈԳՈՒԶՈՎԱ ՎԼԱԴԻՄԻՐԻ»

ՄԱՐԱԼԻԿ ՀԱՄԱՅՆՔԻ ՄԱԴԱԹՅԱՆ ՓՈՂՈՑԻ ԹԻՎ 1ա ԲԱԶՄԱԲՆԱԿԱՐԱՆ ԲՆԱԿԵԼԻ ՇԵՆՔԻ ՏԱՆԻՔԻ ՎԵՐԱՆՈՐՈԳՄԱՆ ԱՇԽԱՏԱՆՔԱՅԻՆ ՆԱԽԱԳԻԾ

ԱԼԲՈՄ 1-ՃԱՐՏԱՐԱՊԵՏԱԿԱՆ ԵՎ ԿՈՆՍՏՐՈՒԿՏԻՎ ԳԾԱԳՐԵՐ

ՊԱՏՎԻՐԱՏՈՒ՝ ՀՀ ՇԻՐԱԿԻ ՄԱՐԶՊԵՏԱՐԱՆ

«ՍՎԵՏԼԱՆԱ ԴՈԳՈՒԶՈՎԱ» Ս.ԴՈԳՈՒԶՈՎԱ

ք.ԳՅՈՒՄՐԻ 2017թ.

ՀԱՅԱՍՏԱՆԻ ՀԱՆՐԱՊԵՏՈՒԹՅՈՒՆ
ՇԻՐԱԿԻ ՄԱՐԶ ՄԱՐԱԼԻ ՀԱՄԱՅՆՔ
(մարզը, համայնքը)

ՆԱԽԱԳԾՄԱՆ ԹՈՒՅԼՏՎՈՒԹՅՈՒՆ

(ՃԱՐՏԱՐԱՊԵՏԱՀԱՏԱԿԱԳԾԱՅԻՆ ԱՌԱՋԱԴՐԱՆՔ) N 1

04. 02 .2017 թ.

եկտ Մարալիկ համայնքի Մադաթյան փողոցի թիվ1ա բազմաբնակարան բնակելի շենքի տանիքի վերանորոգման աշխատանքային նախագիծ
(օբյեկտի անվանումը, կառուցում, վերակառուցում, ուժեղացում, վերականգնում, գործառնական նշանակության փոփոխություն)

(հակիրճ բնորոշումը, հզորությունը
նախագծային փաստաթղթերի մշակման համար:
յնության աստիճանը (կատեգորիան), նախագծման փուլերը և այլն)

նվելու վայրը ՀՀ Շիրակի մարզ ք.Մարալիկ
(մարզի, համայնքի, փողոցի անվանումները, շենքի համարը, հողամասի ծածկագիրը)

ռուցապատող ՀՀ Շիրակի մարզպետարան
(կազմակերպության անվանումը, գտնվելու վայրը, ֆիզիկական անձի անունը, ազգանունը, բնակության վայրը, հեռախոսահամարը, էլեկտրոնային հասցեն)

սջադրանքի տրամադրման հիմքը ----------
(կառուցապատման նպատակով ՀՀ օրենսդրությամբ սահմանված կարգով հողամասիտրամադրման, անշարժ գույքի փոփոխման իրավունքը հաստատող անհրաժեշտ փաստաթղթերը)

սջադրանքի գործողության ժամկետը **6 ամիս**
(N 1 հավելվածի 32-րդ կետին համապատասխան)

ՆԱԽԱԳԾՎՈՂ ՀՈՂԱՄԱՍԻ ԲՆՈՒԹԱԳԻՐԸ

ողանիշով (*) նշված դրույթների գրաֆիկական արտացոլումը կրամադրվում է կից ներկայացվող ամփոփ սխեմայով՝ Մ 1:500)

1. Հողամասը գտնվում է — **ՀՀ Շիրակի մարզ ք.Մարալիկ**
(հողամասի դիրքը քաղաքաշինական միջավայրում, դրա նպատակային և գործառնական նշանակությունը)

2. (*) Հողամասի չափերը — .....
(հողամասի սահմանները՝ կոորդինատային նշահարմամբ, մակերեսը (հա)

3. Հողամասի առկա վիճակը — **Գոյություն ունեցող կառուցապատում**
(ռելիեֆի բնութագիրը, շենքերի (այդ թվում՝ քանդման ենթակա) առկայությունը (օգտագործումը, նշանակությունը, հարկայնությունը, շինարարական նյութերը և այլն), կանաչապատումը, բարեկարգումը և այլն)

4. (*) Տրանսպորտային պայմանները — **Առկա են**
(ճանապարհների առկայությունը, երկաթուղային տրանսպորտի մոտեցումները և այլն)

ան ցանցեր և սարքավորումներ (ջրամատակարարման, կոյուղու, գազամատակարարման, տաք ջրի մատակարարման, էլեկտրամատակարարման, էլեկտրոնային հաղորդակցության համակարգեր) — **Գոյություն ունեցող**
(նախագծվող հողամասով կամ կից տարածքով անցնող ինժեներական ենթակառուցվածքները, այդ թվում՝ ստորգետնյա)

6. (*) Կից հողամասեր

Առկա են
(կից հողօգտագործումների անվանումը և դրանց սահմանները՝ համաձայն ներկայացված սխեմայի)

7. Բնության հատուկ պահպանվող և (կամ) պատմամշակութային հուշարձանների տարածքներ (պահպանական գոտիներ)

Չկա
(հուշարձանի անվանումը, կարգավիճակը և այլն)

8. (*) Հատակագծային սահմանափակումներ

Չկա
(տեղանքում գործող արտադրական, պաշտպանվող օբյեկտների, ինժեներատրանսպորտային ենթակառուցվածքների և այլ օբյեկտների նկատմամբ սահմանափակումները, այդ թվում՝ սերվիտուտները)

ՆԱԽԱԳԾԱՅԻՆ ՊԱՀԱՆՋՆԵՐԸ

ողանիշով (*) նշված դրույթների գրաֆիկական արտացոլումը տրամադրվում է կից ներկայացվող ամփոփ սխեմայով՝ Մ 1:500)

արտարապետահատակագծայ կահանջներ

ՀՀ Շիրակի մարզի Մարալիկ համայնքի Մաղաթյան փ.թիվ1ա բազմաբնակարան շենքի կիսաքանդ տանիքի կառուցման աշխատանքների շրջանակներում նախատեսելտանիքի քանդված եվ պահպանված հատվածների ամբողջովին ապամոնտաժման աշխատանքներ,ինչպես նաև քիվի ապամոնտաժում եվվերականգնում բացակայող ե/բ գոտու իրականացման համար:
Տանիքի ծածկն իրականացնել ձևավոր ցինկապատ թիթեղից -0.55մմ հաստության: Նախագիծն իրականացնել ՀՀ օրենսդրության եվ նորմատեխնիկական փաստաթղթերին համապատասխան;

(ելնելով Հայաստանի Հանրապետության օրենսդրության և նորմատիվատեխնիկական փաստաթղթերի պահանջներից,առկա քաղաքաշինական ծրագրային փաստաթղթերի դրույթներից կամդրանց բացակայության դեպքում՝ կազմավորված (կազմավորվող) քաղաքաշինական միջավայրի պայմաններից)

(*) օբյեկտի հեռավորությունը միր գծից (մետր)

(*) հեռավորությունը հարևան ակտորներից (օբյեկտներից) որ)

թույլատրելի բարձրությունը որ)

կառուցապատման խտության ճակիցը (կառույցի ռույցների) ընդհանուր երեսի հարաբերությունը ամասի մակերեսին)

կառուցապատման տոկոսը ռուցապատվող (անջրանցիկ) ածքի հարաբերությունը ամասի մակերեսին՝ ոսներով (%)

կանաչապատման տոկոսը նաչապատ տարածքի աբերությունը հողամասի երեսին՝ տոկոսներով (%)

այլ պահանջներ

Հողամասում գտնվող շենքերի ինությունների քանդման կամ ղափոխման կամոնտաժման) պայմանները ւշխատանքների թականությունը	
Ստորգետնյա, կիսանկուղի և ւաջին հարկերի տարածքների ոագործման պայմանները	
(*) Ինժեներական ցանցեր և ոքավորումներ	Պահանջներ՝ գոյություն ունեցող և նախագծվող ենթակառուցվածքների ու ցանցերի նկատմամբ
. (*) ջրամատակարարում, ուղի, տաք ջրի մատակարարում	(համաձայն մատակարարող կազմակերպության տեխնիկական պայմանների)
։. (*) էլեկտրամատակարարում	(համաձայն մատակարարող կազմակերպության տեխնիկական պայմանների)
։. (*) գազամատակարարում	(համաձայն մատակարարող կազմակերպության տեխնիկական պայմանների)
. (*) էլեկտրոնային լորդակցության մալուխատար ուղու (ներառյալ դիտահորը) լադիրքը	(համաձայն N 1 հավելվածի 58-րդ կետի 2-րդ ենթակետով սահմանված ելակետային տվյալների)
։. թույլ հոսանքներ	
։. աղբահանություն	3 կմ
Տարածքի ինժեներական սապատրաստում	(ռելիեֆի կազմակերպման, ջրահեռացման, ինժեներական պաշտպանության միջոցառումները)
Բարեկարգում	(լանդշաֆտային պլանավորման վերաբերյալ պահանջները, կանաչապատում, ճարտարապետական փոքր ձևեր, ցանկապատում, գովազդ և այլն)
Շինարարական նյութեր	**Օգտագործել տանիքի փայտե կարկասի էլեմենտներ /ծպեղնաոտք, մարդակ,պարկուկ,կանգնակ,թեքան,ծայրակցորդ,լրաց.տախտակ,ձգան,շպր ենգ. ֆերմա,որմնափայտ,/ տանիքի ծածկը իրականացնել ձևավոր ցինկապատ թիթեղից 0,55մմ հաստությամբ ,փայտե կավարամածի պատրաստումով, պատերի վրա ջրահեռացման առուների պատրաստում ցինկապատ թիթեղից 0,55մմ հաստությամբ, իրականացնել փայտե կոնստրուկցիաների հրապաշտպանում:** (շինարարական նյութերի օգտագործման վերաբերյալ առաջարկությունները)
Պաշտպանական կառույցներ	
Հակահրդեհային պահանջներ	**Գործող նորմերի պահանջներին համապատասխան**

Հաշմանդամների և ıկչության սակավաշարժ ıերի պաշտպանության ոցառումներ	_____ (արտակարգ իրավիճակներում մարդկանց և օբյեկտների պաշտպանության միջոցառումները
Շրջակա միջավայրի հպանում	**Շինարարության և շահագործման ընթացքում ձեռք առնել միջավայրի մաքրության պահպանման միջոցառումներ** (շրջակա միջավայրը վտանգավոր ազդեցությունից բացառելու միջոցառումները)
Շինարարության ղմակերպում	**Ըստ գործող նորմերի և կանոնների պահանջների** (առաջարկություններ շինարարության հետ կապված անբարենպաստ ազդեցության բացառման, քաղաքային տնտեսության և տրանսպորտի անխափան աշխատանքի ապահովման վերաբերյալ)
Առաջադրանքի գործողության ֆկետը և նախագծի մշակման լերը	**Մինչև 18.02.2017թ.- աշխատանքային նախագիծ** (նշվում են առաջադրանքի գործողության ժամկետը և նախագծի մշակման փուլերը)

ԼՐԱՑՈՒՑԻՉ ՊԱՅՄԱՆՆԵՐԸ

22. Նախագծային փաստաթղթերի փորձաքննությանը ներկայացվող պահանջներ	**Պարզ** (Հայաստանի Հանրապետության օրենսդրությամբ սահմանված փորձաքննության տեսակը կամ նախագծողի երաշխավորագիրը՝ հղում կատարելով համապատասխան իրավական ակտին)
23. Միջանկյալ համաձայնեցում	_____ (իրավասու մարմնի կամ Հայաստանի Հանրապետության օրենսդրությամբնախատեսված դեպքերում շահագրգիռ մարմինների հետ էսքիզային նախագծի նախնական համաձայնեցում, նշվում է նաև առաջադրանքի փոփոխման հնարավորությունը՝ N 1 հավելվածի 89-րդ կետով նախատեսված դեպքում)
24. Հասարակական քննարկումներ	**Հայաստանի Հանրապետության օրենսդրությամբ սահմանված կարգով** (Հայաստանի Հանրապետության օրենսդրությամբ սահմանված դեպքերում և կարգով)
25. Համաձայնեցումների կամ մասնագիտական եզրակացությունների ստացում	**ՀՀ կառավարության 19.03.2015թ. N 596-Ն որոշմամբ հաստատված կարգի համաձայն** (նշվում են տվյալ օբյեկտի համաձայնեցման՝ օրենքով սահմանված պահանջները՝ հուշարձանների ու բնության պահպանության և այլ լիազորված մարմինների հետ, ինչպես նաև N 1 հավելվածի 56-րդ կետով սահմանված դեպքերում՝ ինժեներական ենթակառուցվածքի սեփականատիրոջ (օգտագործողի) հետ)
26. Փոստային բաժանորդային պահարանների տեղադրում	_____
27. Այլ պայմաններ	**Պահանջվում է նախագծի փորձաքննություն**

ՀՀ ՍԱՐԱԼԻԿ ՀԱՄԱՅՆՔԻ ՂԵԿԱՎԱՐ

ԱՐՏԱԿ ԳԵՎՈՐԳՅԱՆ

(ստորագրությունը, անունը, ազգանունը)

ՏԵԽՆԻԿԱԿԱՆ ԲՆՈՒԹԱԳԻՐ
(Ն Ա Խ Ա Գ Ծ Ա Յ Ի Ն Ա Ռ Ա Ջ Ա Դ Ր Ա Ն Ք)

1. Օբյեկտ ՇԻՐԱԿԻ ՄԱՐԶԻ ՄԱՐԱԼԻԿ ՀԱՄԱՅՆՔԻ ՄԱԴԱԹՅԱՆ ՓՈՂՈՑԻ ԹԻՎ 1ա ԲԱԶՄԱԲՆԱԿԱՐԱՆ ԲՆԱԿԵԼԻ ՇԵՆՔԻ ՏԱՆԻՔԻ ՎԵՐԱՆՈՐՈԳՄԱՆ ԱՇԽԱՏԱՆՔԱՅԻՆ ՆԱԽԱԳԻԾ
(կառուցվող, վերակառուցվող, ուժեղացվող, վերականգնվող օբյեկտի անվանումը և տեղադրման վայրը)

նախագծային կապալի պայմանագրով (այսուհետ՝ պայմանագիր)
ՀՀ ՇԻՐԱԿԻ ՄԱՐԶՊԵՏԱՐԱՆ
(կազմակերպության անվանումը, գտնվելու վայրը, ֆիզիկական անձի անունը, ազգանունը, բնակության վայրը, հեռախոսահամարը, էլեկտրոնային հասցեն)

նախագծային փաստաթղթերի մշակման:

2. Նախագծման փուլերը ԱՇԽԱՏԱՆՔԱՅԻՆ ՆԱԽԱԳԻԾ ՄԵԿ ՓՈՒԼՈՎ :
(համաձայն ճարտարապետահատակագծային առաջադրանքի կամ նախագծային կապալի պայմանագրի)

3. Տարբերակային մշակման պահանջները ՀԱՄԱՁԱՅՆ ՃԱՐՏԱՐԱՊԵՏԱՀԱՏԱԿԱԳԾԱՅԻՆ ԱՌԱՋԱԴՐԱՆՔԻ:
(պայմանագրով նախատեսված դեպքում)

4. Առաջադրանքով նախատեսված հիմնական տեխնիկատնտեսական ցուցանիշներին համապատասխան՝

1) առաջարկվող բնակարանների տիպերը, քանակը և դրանց հարաբերակցությունը .....
(բնակելի նշանակության շենքերի դեպքում)

2) ճարտարապետահատակագծային լուծումներին ներկայացվող լրացուցիչ պահանջներ
ՄՇԱԿԵԼ ՄԱԴԱԹՅԱՆ ԹԻՎ 1ա ԲԱԶՄԱԲՆԱԿԱՐԱՆ ԲՆԱԿԵԼԻ ՇԵՆՔԻ ՏԱՆԻՔԻ ՎԵՐԱՆՈՐՈԳՄԱՆ ԱՇԽԱՏԱՆՔԱՅԻՆ ՆԱԽԱԳԻԾ ՀԱՇՎԻ ԱՌՆԵԼՈՎ ՏԱՆԻՔԻ ԵՎ ՔԻՎԻ ՔԱՆԴՎԱԾ ՀԱՏՎԱԾԸ՝ ՏԱԼՈՎ ՀԱՄԱՊԱՏԱԽՍԱԾ ԼՈՒԾՈՒՄ, ՀՀ ՕՐԵՆՍԴՐՈՒԹՅԱՆ ԵՎ ՆՈՐՄԱՏԵԽՆԻԿԱԿԱՆ ՓԱՍՏԱԹՂԹԵՐԻ ՊԱՀԱՆՋՆԵՐԻՆ ՀԱՄԱՊԱՏԱՍԽԱՆ:

3) ինժեներական և տեխնոլոգիական սարքավորմանը ներկայացվող լրացուցիչ պահանջներ
ԱՆՀՐԱԺԵՇՏՈՒԹՅՈՒՆ ՉԿԱ

4) հաշմանդամների և բնակչության սակավաշարժ խմբերի հասանելիության ապահովման ացուցիչ միջոցառումներ
.....

5) ցուցադրական նյութերի կազմին և մասշտաբին ներկայացվող լրացուցիչ պահանջներ
ԱՆՀՐԱԺԵՇՏՈՒԹՅՈՒՆ ՉԿԱ
(պայմանագրով նախատեսված դեպքում)

6) բարեկարգման, փոքր ճարտարապետական ձևերի և կանաչապատման վերաբերյալ լրացուցիչ պահանջներ
ՇԻՆԱՐԱՐՈՒԹՅԱՆ ԱՎԱՐՏԻՑ ՀԵՏՈ ԲԱՐԵԿԱՐԳԵԼ ՏԱՐԱԾՔԸ

7) ինտերիերների մշակման վերաբերյալ պայմաններ ԱՆՀՐԱԺԵՇՏՈՒԹՅՈՒՆ ՉԿԱ
(պայմանագրով նախատեսված դեպքում)

8) այլ պայմաններ

ՊԱՀԱՆՋՎՈՒՄ Է ՆԱԽԱԳԾԱ-ՆԱԽԱՀԱՇՎԱՅԻՆ ՓԱՍՏԱԹՂԹԵՐԻ ՓՈՐՁԱՔՆՆ ՈՒԹՅՈՒՆ

(պայմանագրով նախատեսված դեպքում)

5. Պայմանագրին կցում են (պայմանագրով նախատեսված լինելու դեպքում սույն կետի 2-րդ և 3-րդ ենթակետերում նշված նյութերը հավաքում է նախագծողը)՝

1) առաջադրանքը (նախագծման թույլտվությունը) 2 ԹԵՐԹ

(բացառությամբ առաջադրանք չպահանջող N 1 հավելվածի 38-րդ կետով սահմանված դեպքերի)

2) վերակառուցվող, ուժեղացվող, վերականգնվող օբյեկտների տեխնիկական վիճակի մասին լիցենզավորված կազմակերպության եզրակացությունը _____ թերթ.

3) ինժեներաերկրաբանական հետազննությունների նյութերը, տարածքի տեղագրագեոդեզիական և կադաստրային հանույթները _____ թերթ:

ՊԱՏՎԻՐԱՏՈՒ (ԿԱՌՈՒՑԱՊԱՏՈՂ)՝

ՀՀ ՇԻՐԱԿԻ ՄԱՐԶՊԵՏԱՐԱՆ

04.02 .2017թ. .

ՄԱՐԱԼԻԿ ՔԱՂԱՔԻ ՄԱԴԱԹՅԱՆ 1ա ՀԱՍՑԵՈՎ ԲԱԶՄԱԲՆԱԿԱՐԱՆ ԲՆԱԿԵԼԻ ՇԵՆՔԻ ՆԵՐԿԱ ՎԻՃԱԿԻ ԼՈՒՍԱՆԿԱՐՆԵՐ

ՏԱՆԻՔԻ ՓԼՈՒՉՎԱԾ ՀԱՏՎԱԾԸ

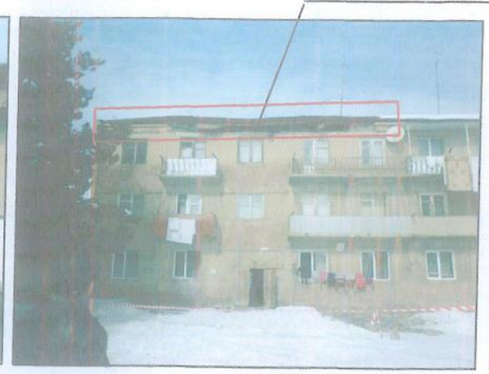

ՁԵՂՆԱՀԱՐԿԻ ՏԵՍՔԸ

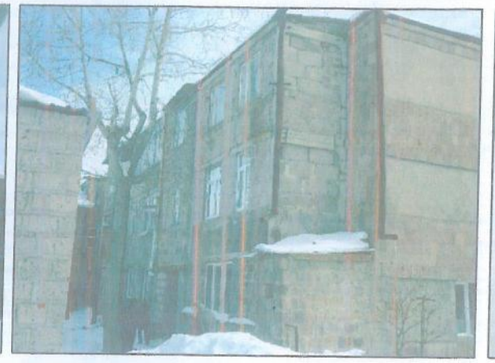

ԾԱՆՈԹՈՒԹՅՈՒՆ

ՀԱՍԱՁԱՅՆ ՆԱԽԱԳԾՄԱՆ ԱՌԱՋԱԴՐԱՆՔԻ ՆԱԽԱՏԵՍՎՈՒՄ Է ՄԱՐԱԼԻԿ ՀԱՄԱՅՆՔԻ ՄԱԴԱԹՅԱՆ ՓՈՂՈՑ ԹԻՎ 1ա ՀԱՍՑԵՈՎ ԲԱԶՄԱԲՆԱԿԱՐԱՆ ԲՆԱԿԵԼԻ ՇԵՆՔԻ ՏԱՆԻՔԻ ՎԵՐԱՆՈՐՈԳՄԱՆ ԱՇԽԱՏԱՆՔԱՅԻՆ ՆԱԽԱԳԻԾ:

ԼՈՒՍԱՆԿԱՐՈՒՄ ՆՇՎԱԾ ՓԼՈՒՉՎԱԾ ՏԱՆԻՔԱՅԻՆ ԵՎ ՔԻՎԻ ՀԱՏՎԱԾՆԵՐԸ ՎԵՐԱԿԱՆԳՆԵԼՈՒ ՆՊԱՏԱԿՈՎ ՆԱԽԱԳԾՈՒՄ ՆԱԽԱՏԵՍՎՈՒՄ Է

1 . ՏԱՆԻՔԱՅԻՆ ԾԱԾԿԻ՝ ԱՄԲՈՑԵՄԵՆՏԵ ԱԼԻՔԱՎՈՐ ԹԵՐԹԵՐԻ-290.0Ք.Մ, ԵՎ ՓԱՅՏԵ ԿՐՈՂ ԿՈՆՍՏՐՈՒԿՑԻԱՆԵՐԻ՝5.0Խ.Մ(ՃՇՏԵԼ ՏԵՂՈՒՄ) ,ՔԱՆԴՈՒՄ՝:

2. ՓԵՇԻ ՑԻՆԿԱՊԱՏ ԹԻԹԵՂԻ ՔԱՆԴՈՒՄ-115.5Մ

3. ՔԱՐԵ ՔԻՎԻ ՔԱՆԴՈՒՄ-6.43Խ.Մ

4.ՔԻՎԻ ԲԵՏՈՆԵ ՀԱՏՎԱԾԻ ՔԱՆԴՈՒՄ-9.64Խ.Մ

ՔԻՎԻ ՀԱՏՎԱԾՈՒՄ ՆԱԽԱՏԵՍՎՈՒՄ Է ՏԵՂՈՒՄ ԲԱՑԱԿԱՅՈՂ Ե/Բ ԳՈՏԻ,ՎԵՐԱԿԱՆԳՆԵԼՈՎ ՏԱՆԻՔԱՅԻՆ ՆՈՐ ԾԱԾԿ ՑԻՆԿԱՊԱՏ ՊՐՈՖԻԼԱՎՈՐ ԹԻԹԵՂԻՑ-T=0.55 ,ԿՐՈՂ ՓԱՅՏԵ ԿՈՆՍՏՐՈՒԿՑԻԱՆԵՐԻ ՎՐԱ՝ՕԳՏԱԳՈՐԾԵԼՈՎ ՊԻՏԱՆԻ ԳՈՅ.ՈՒՆԵՑՈՂ -ՔԱՆԴՎՈՂ ՓԱՅՏԱՆՅՈՒԹԸ:

				ՊԱՏՎԵՐ	ԱԼԲՈՄ 1		ՄԱՍ ճ
ՆԱԽԱԳԾԵՑ	Ռ. ՕՀԳԱՅԱՆ			ՄԱՐԱԼԻԿ ՀԱՄԱՅՆՔԻ ՄԱԴԱԹՅԱՆ ՓՈՂՈՑԻ ԹԻՎ 1ա ԲԱԶՄԱԲՆԱԿԱՐԱՆ ԲՆԱԿԵԼԻ ՇԵՆՔԻ ՏԱՆԻՔԻ ՎԵՐԱՆՈՐՈԳՄԱՆ ԱՇԽԱՏԱՆՔԱՅԻՆ ՆԱԽԱԳԻԾ			
					ՓՈՒԼ	ԹԵՐԹ	ԹԵՐԹԵՐ
					Ա.Ն.	1	9
ԱՄՍԱԹԻՎ	ԳՈՒՅՔԱՀԱՄՍԱՐ	ԱՐԽԻՎ ԹԻՎ		ԲՆԱԿԵԼԻ ՇԵՆՔԻ ՆԵՐԿԱ ՏԵՍՔԻ ԼՈՒՍԱՆԿԱՐՆԵՐ	Ա/Ձ ՍՎԵՏԼԱՆԱ ԴՈԳՈՒՋՈՎԱ		

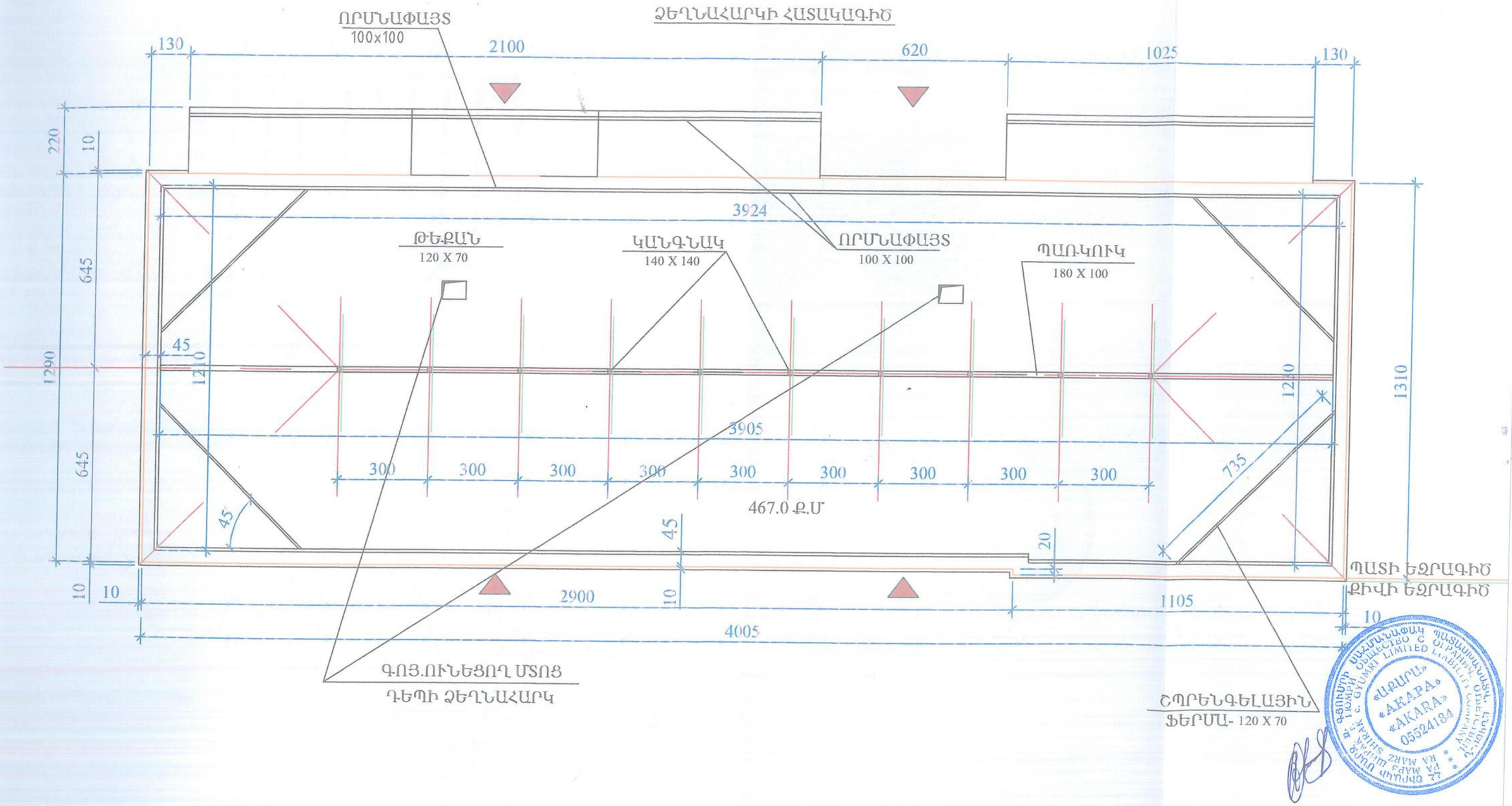

				ՊԱՏՎԵՐ	ԱԼԲՈՄ 1		ՄԱՍ Ճ
ՆԱԽԱԳԾԵՑ	Ռ. ՕՀԳԱՅԱՆ			ՄԱՐԱԼԻԿ ՀԱՄԱՅՆՔԻ ՄԱԳԱԹՅԱՆ ՓՈՂՈՑԻ ԹԻՎ 1ա ԲԱՁՄԱԲՆԱԿԱՐԱՆ ԲՆԱԿԵԼԻ ՇԵՆՔԻ ՏԱՆԻՔԻ ՎԵՐԱՆՈՐԳՄԱՆ ԱՇԽԱՏԱՆՔԱՅԻՆ ՆԱԽԱԳԻԾ			
						ՓՈՒԼ	ԹԵՐԹ	ԹԵՐԹԵՐ
						Ա.Ն.	2	9
ԱՄՍԱԹԻՎ	ԳՈՒՅՔԱՀԱՍԱՐ	ԱՐԽԻՎ ԹԻՎ		ՁԵՂՆԱՀԱՐԿԻ ՀԱՏԱԿԱԳԻԾ	Ա/Ձ ՄՎԵՏԼԱՆԱ ԴՈԳՈՒՋՈՎԱ		

ԾՊԵՂՆԵՐԻ ՀԱՏԱԿԱԳԻԾ

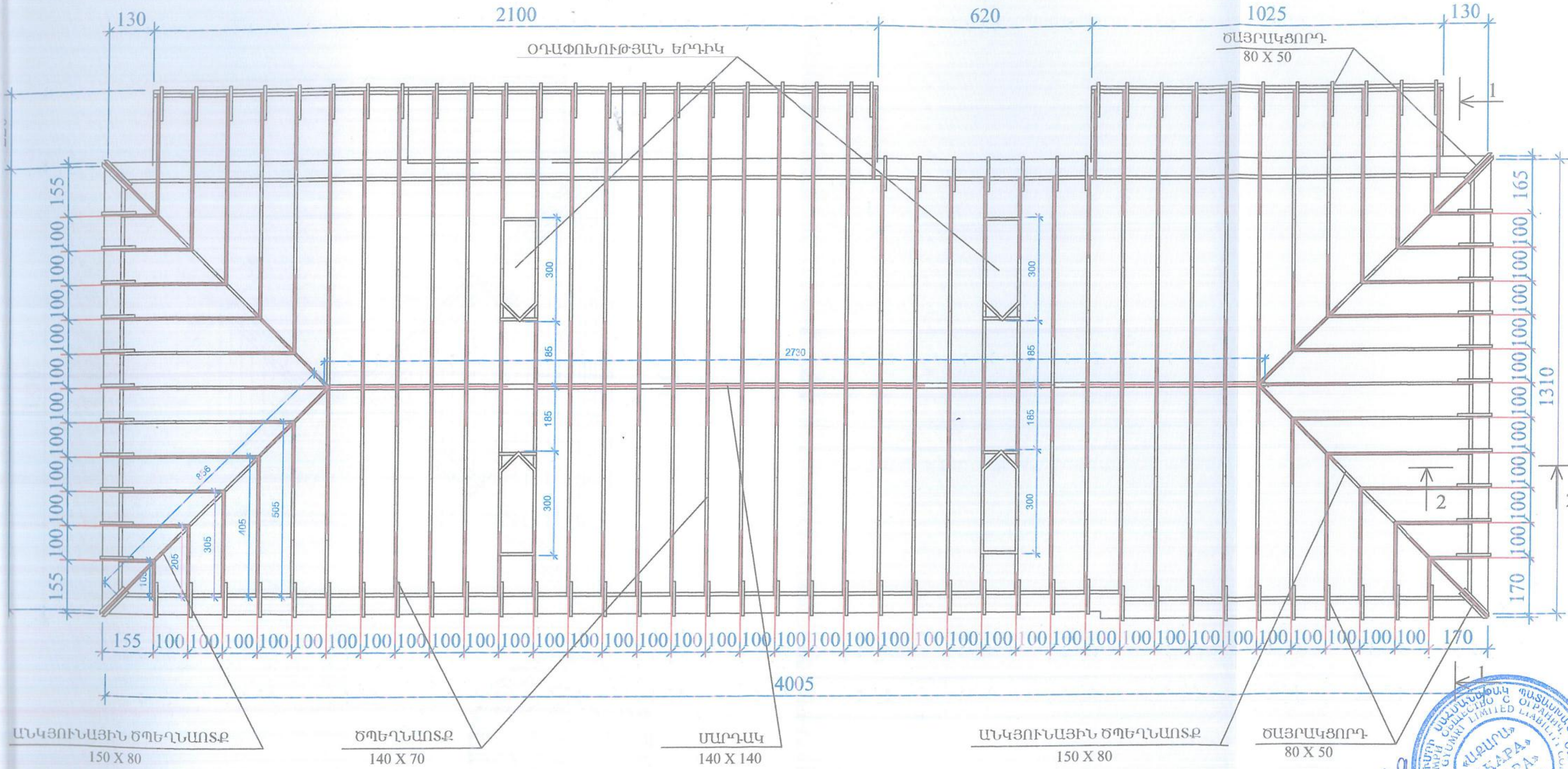

				ՊԱՏՎԵՐ ԱԼԲՈՄ 1 ՄԱՍ Ճ
ՆԱԽԱԳԾՈՂ	Ռ. ՕԳԳԱՅԱՆ			ՄԱՐԱԼԻԿ ՀԱՄԱՅՆՔԻ ՄԱԴԱԹՅԱՆ ՓՈՂՈՑԻ ԹԻՎ 1ա ԲԱԶՄԱԲՆԱԿԱՐԱՆ ԲՆԱԿԵԼԻ ՇԵՆՔԻ ՏԱՆԻՔԻ ՎԵՐԱՆՈՐՈԳՄԱՆ ԱՇԽԱՏԱՆՔԱՅԻՆ ՆԱԽԱԳԻԾ
				ՓՈՒԼ: Ա.Ն. / ԹԵՐԹ: 3 / ԹԵՐԹԵՐ: 9
ԱՄՍԱԹԻՎ	ԳՈՒՅՔԱՀԱՄԱՐ	ԱՐԽԻՎ ԹԻՎ		ԾՊԵՂՆԵՐԻ ՀԱՏԱԿԱԳԻԾ / Ա/Ձ ՍՎԵՏԼԱՆԱ ԴՈԳՈՒՋՈՎԱ

ԿԱՎԱՐԱՍԱԾԻ ՀԱՏԱԿԱԳԻԾ

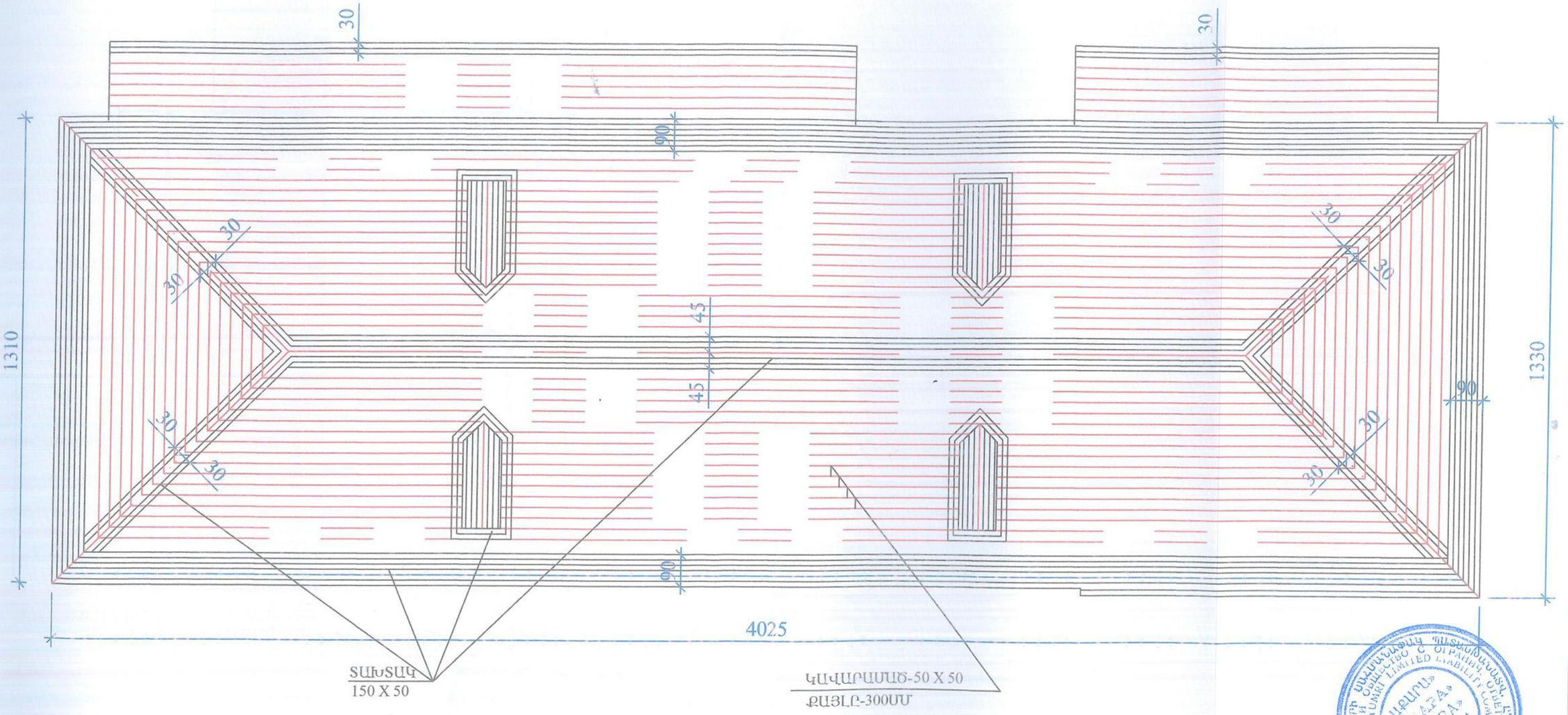

				ՊԱՏՎԵՐ	ԱԼԲՈՄ 1		ՄԱՍ Ճ
ՆԱԽԱԳԾԵՑ	Ռ. ՕՀԳԱՅԱՆ			ՄԱԲԱԼԻԿ ՀԱՄԱՅՆՔԻ ՄԱԳԱԹՅԱՆ ՓՈՂՈՑԻ ԹԻՎ 1ա ԲԱՁՄԱԲՆԱԿԱԲԱՆ ԲՆԱԿԵԼԻ ՇԵՆՔԻ ՏԱՆԻՔԻ ՎԵՐԱՆՈՐՈԳՄԱՆ ԱՇԽԱՏԱՆՔԱՅԻՆ ՆԱԽԱԳԻԾ			
					ՓՈՒԼ	ԹԵՐԹ	ԹԵՐԹԵՐ
					Ա.Ն.	4	9
ԱՍՍԱԹԻՎ	ԳՈՒՅՔԱՀԱՍԱՐ	ԱՐԽԻՎ ԹԻՎ		ԿԱՎԱՐԱՍԱԾԻ ՀԱՏԱԿԱԳԻԾ	Ա/Ձ ՍՎԵՏԼԱՆԱ ԴՈԳՈՒՋՈՎԱ		

ՏԱՆԻՔԻ ՀԱՏԱԿԱԳԻԾ

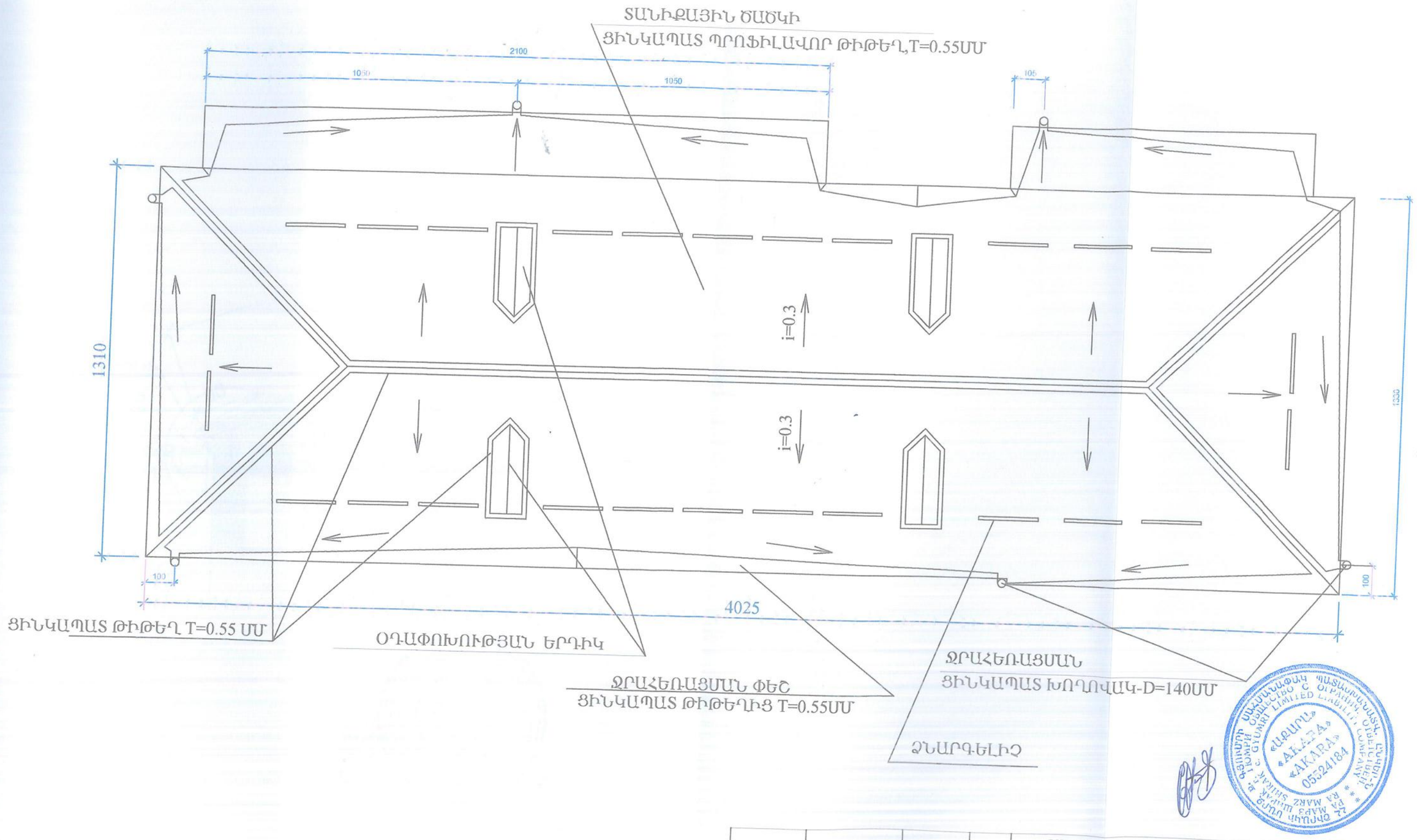

				ՊԱՏՎԵՐ	ԱԼԲՈՒՄ 1		ՄԱՍ ճ
ՆԱԽԱԳԾԵՑ	Ռ. ՕԳԱՆՅԱՆ			ՄԱՐԱԼԻԿ ՀԱՄԱՅՆՔԻ ՄԱԴԱԹՅԱՆ ՓՈՂՈՑԻ ԹԻՎ 1ա ԲԱՁՄԱԲՆԱԿԱՐԱՆ ԲՆԱԿԵԼԻ ՇԵՆՔԻ ՏԱՆԻՔԻ ՎԵՐԱՆՈՐՈԳՄԱՆ ԱՇԽԱՏԱՆՔԱՅԻՆ ՆԱԽԱԳԻԾ			
					ՓՈՒԼ	ԹԵՐԹ	ԹԵՐԹԵՐ
					Ա.Ն.	5	9
ԱՄՍԱԹԻՎ	ԳՈՒՅՔԱՀԱՄԱՐ	ԱՐԽԻՎ ԹԻՎ		ՕԴԱՓՈԽՈՒԹՅԱՆ ԵՐԴԻԿ	ՀԱՅԱՍՏԱՆԻ ՀԱՆՐԱՊԵՏՈՒԹՅՈՒՆ ԱՇԽԱՏԱՆՔԱՅԻՆ ՆԱԽԱՐԱՐՈՒԹՅՈՒՆ ԱՌԱՆՁՆԱԿԱՆ ԿԱԶՄԱԿԵՐՊՈՒԹՅՈՒՆ «ԱՔԱՐԱ» ՍԱՀՄԱՆԱՓԱԿ ՊԱՏԱՍԽԱՆԱՏՎՈՒ ԸՆԿԵՐՈՒԹՅՈՒՆ ՀԱՅԱՍՏԱՆԻ ՀԱՆՐԱՊԵՏՈՒԹՅԱՆ ԱՇԽԱՏԱՆՔԱՅԻՆ ՆԱԽԱՐԱՐՈՒԹՅՈՒՆ «ԱՔԱՐԱ» ՍՊԸ «AKARA» LIMITED LIABILITY COMPANY 05724184

ՀԱՏՈՒՅԹ «1-1»

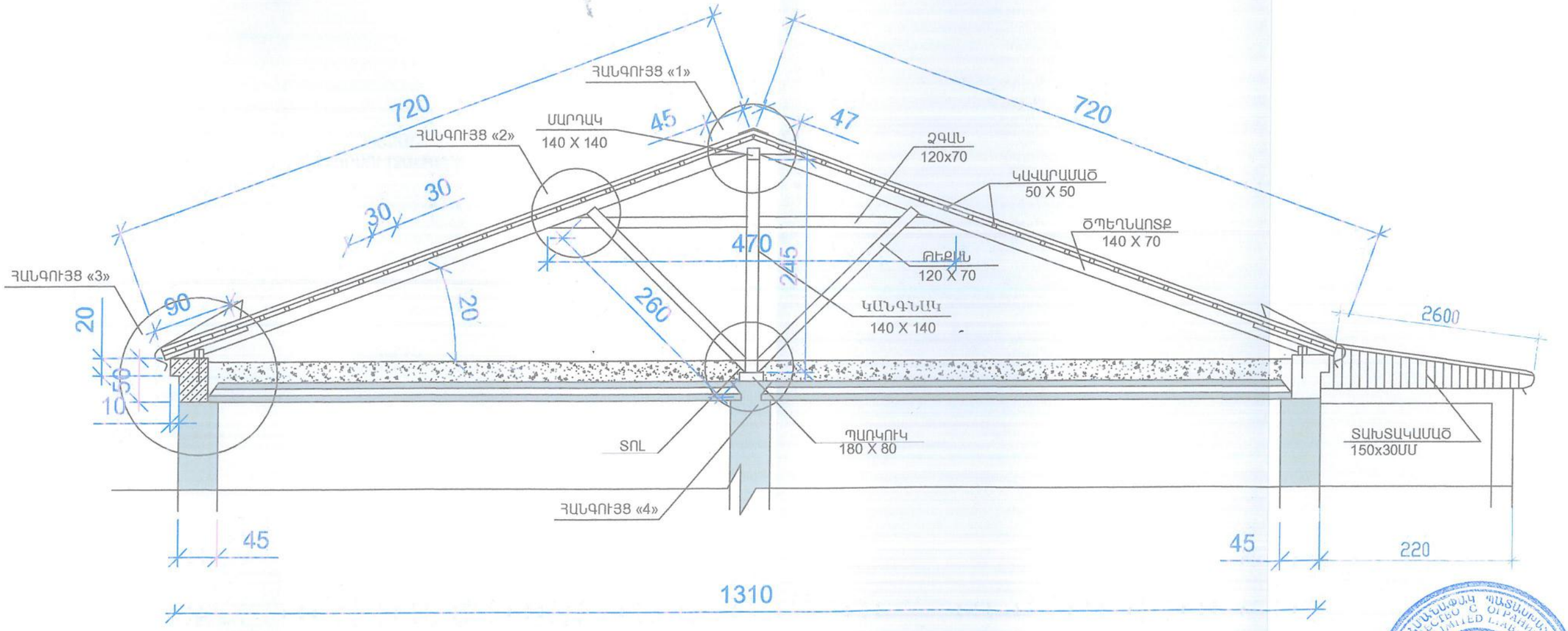

				ՊԱՏՎԵՐ	ԱԼԲՈՄ I	ՄԱՍ Ճ
ՆԱԽԱԳԾԵՑ	Ռ. ՕՀԳԱՅԱՆ			ՄԱՐԱԼԻԿ ՀԱՄԱՅՆՔԻ ՄԱԴԱԹՅԱՆ ՓՈՂՈՑԻ ԹԻՎ 1ա ԲԱԶՄԱԲՆԱԿԱՐԱՆ ԲՆԱԿԵԼԻ ՇԵՆՔԻ ՏԱՆԻՔԻ ՎԵՐԱՆՈՐՈԳՄԱՆ ԱՇԽԱՏԱՆՔԱՅԻՆ ՆԱԽԱԳԻԾ		
					ՓՈՒԼ	ԹԵՐԹ	ԹԵՐԹԵՐ
					Ա.Ն.	6	9
ԱՄՍԱԹԻՎ	ԳՈՒՅՔԱՀԱՄՍՈՐ	ԱՐԽԻՎ ԹԻՎ		ՀԱՏՈՒՅԹ«1-1»	Ա/Ձ ՄՎԵՏԼԱՆԱ ԴՈԳՈՒՋՈՎԱ	

ՀԱՆԳՈՒՅՑ«1»

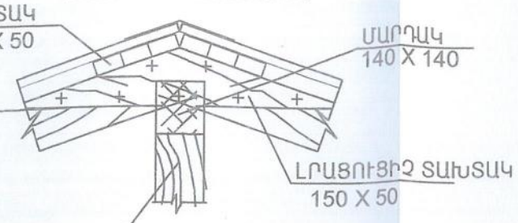

ՀԱՆԳՈՒՅՑ«2»

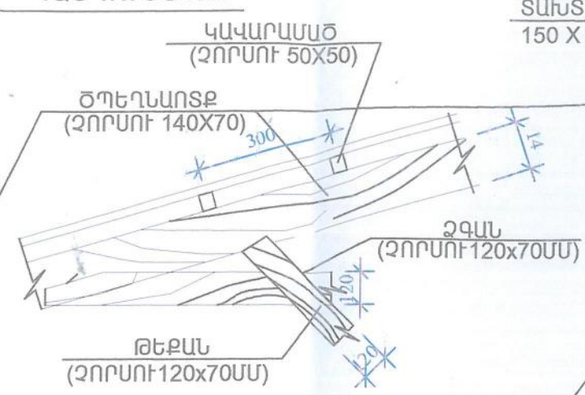

ՀԱՆԳՈՒՅՑ«3»

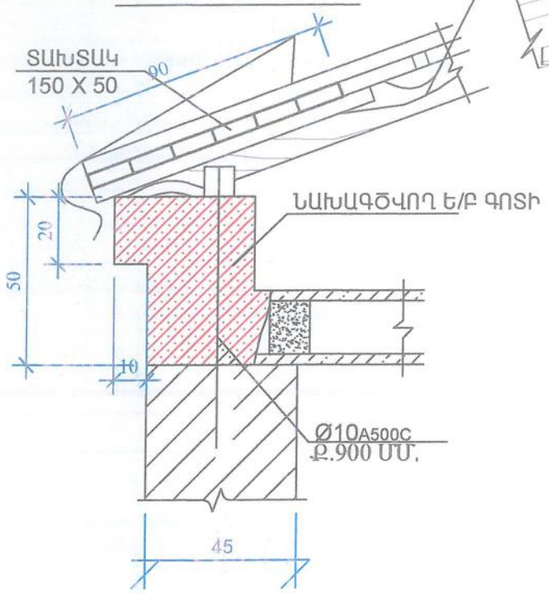

ՀԱՆԳՈՒՅՑ«4»

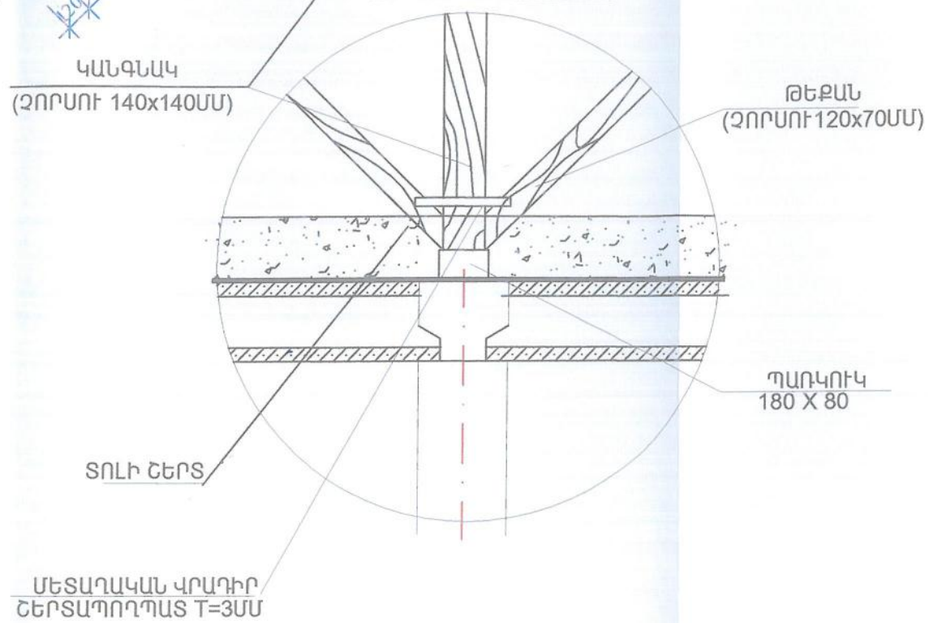

ՀԱՏՈՒՅԹ«2-2»

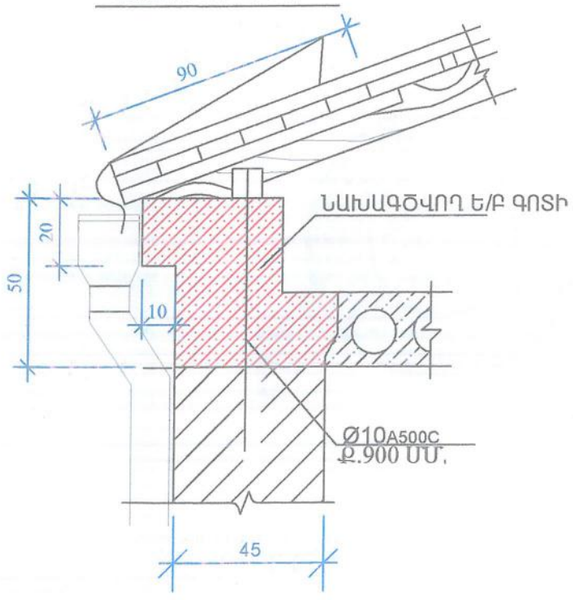

				ՊԱՏՎԵՐ	ԱԼԲՈՄ I	ՄԱՍ Ճ
ՆԱԽԱԳԾԵՑ	Ռ. ՕՀԳԱՅԱՆ			ՄԱՐԱԼԻԿ ՀԱՄԱՅՆՔԻ ՄԱԴԱԹՅԱՆ ՓՈՂՈՑԻ ԹԻՎ 1ա ԲԱԶՄԱԲՆԱԿԱՐԱՆ ԲՆԱԿԵԼԻ ՇԵՆՔԻ ՏԱՆԻՔԻ ՎԵՐԱՆՈՐՈԳՄԱՆ ԱՇԽԱՏԱՆՔԱՅԻՆ ՆԱԽԱԳԻԾ		
					ՓՈՒԼ	ԹԵՐԹ	ԹԵՐԹԵՐ
					Ա.Ն.	7	9
ԱՄՍԱԹԻՎ	ԳՈՒՅՔԱՀԱՄԱՐ	ԱՐԽԻՎ ԹԻՎ		ՀԱՆԳՈՒՅՑՆԵՐ	Ա/Ջ ՍՎԵՏԼԱՆԱ ԴՈԳՈՒՋՈՎԱ	

ՏԱՆԻՔԻ ՓԱՅՏԵ ԷԼԵՄԵՆՏՆԵՐԻ ՄԱՄՆԱԳԻՐ

Հ/Հ	ԷԼԵՄԵՆՏԻ ԱՆՎԱՆՈՒՄԸ	ՉԱՓՈՒՅԹ ՄՄ	ԵՐԿԱՐ. Մ	ԾԱՎԱԼ ԽՈՐ/Մ
1	2	3	4	5
1	ԱՆԿՅՈՒՆԱՅԻՆ ԾՊԵՂՆԱՌՏՔ	150 X 80	36.8	0.44
2	ԾՊԵՂՆԱՌՏՔ	140 X 70	662.0	6.49
3	ՄԱՐԴԱԿ	140 X 140	27.3	0.54
4	ՊԱՌԿՈՒԿ	180 X 100	39.05	0.70
5	ԿԱՆԳՆԱԿ	140 X 140	24.5	0.48
6	ԹԵՔԱՆ	120 X 70	135.2	1.14
7	ԾԱՅՐԱԿՑՈՐԴ	80 X 50	108.0	0.43
8	ԿԱՎԱՐԱՄԱԾ	50 X 50	1760.0	4.40
9	ՏԱԽՏԱԿ	150 X 50	1017.3	7.63
10	ԼՐԱՑՈՒՑԻՉ ՏԱԽՏԱԿ	150 X 50	3.6քմ	0.18
11	ԵՐԵՍԱՊԱՏՄԱՆ ՏԱԽՏԱԿ	150 X 30	4.0քմ	0.43
12	ՈՐՄՆԱՓԱՅՏ	100 X 100	134.13	0.12
13	ՁԳԱՆ	120 X 70	47.0	0.40
14	ՇՊՐԵՆԳԵԼԱՅԻՆ ՖԵՐՄԱ	120 X 70	62.0	0.52
			ԸՆԴԱՄԵՆԸ՝	23.90

ՆԱԽԱՏԵՍՎՈՒՄ ԵՆ

-ՓԵՇԻ ՑԻՆԿԱՊԱՏ ԹԻԹԵՂ T=0.55-115.5Մ

- ՏԱՆԻՔԱՅԻՆ ԾԱԾԿԻ ՑԻՆԿԱՊԱՏ ՊՐՈՖԻԼԱՎՈՐ ԹԻԹԵՂ-T=0.55ՄՄ-579.3 Ք.Մ

-ՋՐԱՀԵՌԱՑՄԱՆ ՑԻՆԿԱՊԱՏ ԽՈՂՈՎԱԿ-D=140ՄՄ-54.0Մ-6 ՏԵՂ

-ՆԱԽԱՏԵՍՎԱԾ ՓԱՅՏԵ ԲՈԼՈՐ ԷԼԵՄԵՆՏՆԵՐԸ ՄՈՆՏԱԺՈՒՄԻՑ ՀԵՏՈ ՊԱՐՏԱԴԻՐ ՄԾԱԿԵԼ ՀԱԿԱՀՐԴԵՀԱՅԻՆ ՆՅՈՒԹՈՎ, ԻՍԿ ՔԱՐԻ ԿԱՄ Ե/Բ ՀԵՏ ԱՌՆՉՎՈՂ ՀԱՏՎԱԾՆԵՐՈՒՄ ՆԱԽԱՏԵՍԵԼ ՏՈԼԻ ՇԵՐՏ:

ՁՆԱՐԳԵԼԻ ԸՆԴՀԱՆՈՒՐ ՏԵՍՔԸ (26ՀԱՏ)

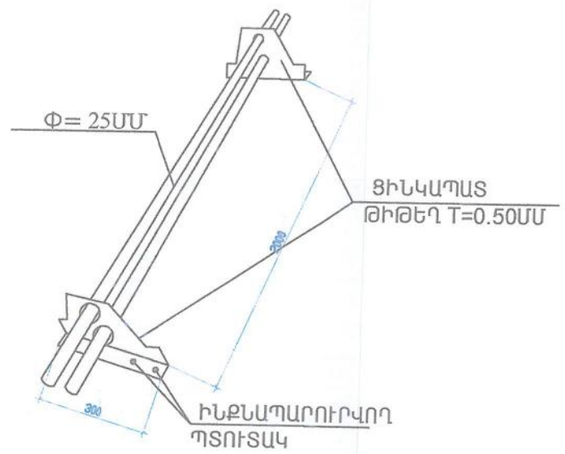

				ՊԱՏՎԵՐ	ԱԼԲՈՄ I	ՄԱՍ ճ
ՆԱԽԱԳԾԵՑ	Ռ. ՕՀԳԱՅԱՆ			ՄԱՐԱԼԻԿ ՀԱՄԱՅՆՔԻ ՄԱԴԱԹՅԱՆ ՓՈՂՈՑԻ ԹԻՎ 1ա ԲԱՁՄԱԲՆԱԿԱՐԱՆ ԲՆԱԿԵԼԻ ՇԵՆՔԻ ՏԱՆԻՔԻ ՎԵՐԱՆՈՐՈԳՄԱՆ ԱՇԽԱՏԱՆՔԱՅԻՆ ՆԱԽԱԳԻԾ		
					ՓՈՒԼ	ԹԵՐԹ	ԹԵՐԹԵՐ
					Ա.Ն.	8	9
ԱՄՍԱԹԻՎ	ԳՈՒՅՔԱՀԱՄԱՐ	ԱՐԽԻՎ ԹԻՎ		ՏԱՆԻՔԻ ԹԱՅՏԵ ԷԼԵՄԵՆՏՆԵՐԻ ՄԱՄՆԱԳԻՐ	Ա/Հ ՄՎԵՏԼԱՆԱ ԴՈԳՈՒՅՈՎԱ	

ՕԴԱՓՈԽՈՒԹՅԱՆ ԵՐԴԻԿԻ ԳԾԱԳԻՐ

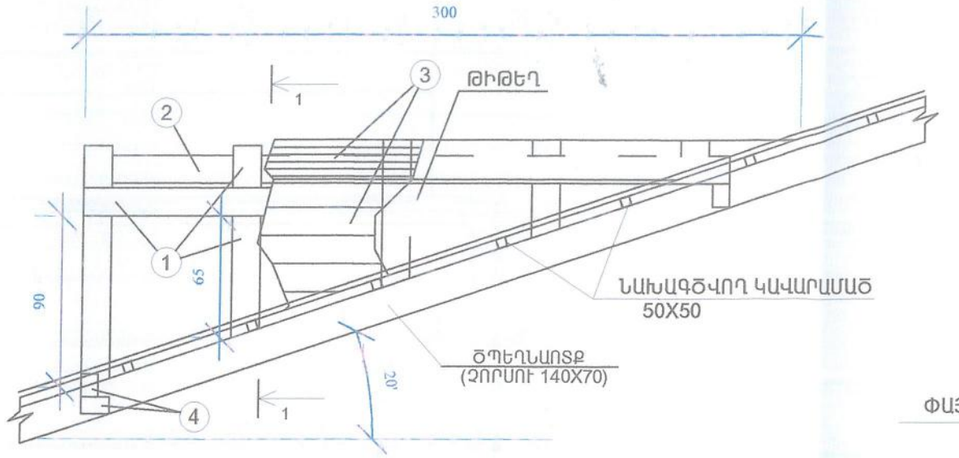

ՀԱՏՈՒՅԹ «1-1»

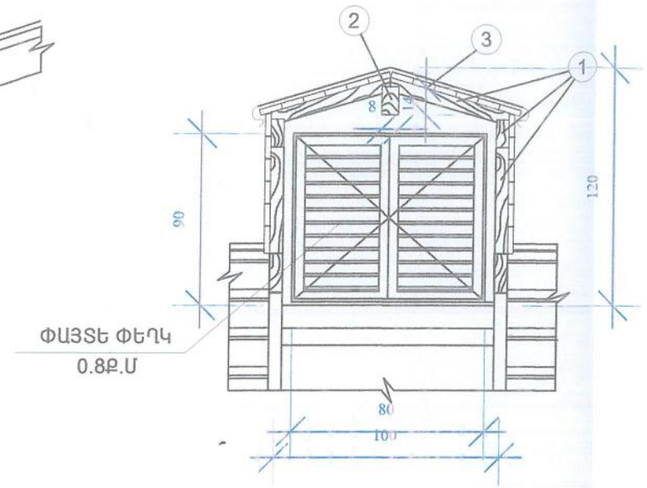

Հ/Հ	ԷԼԵՄԵՆՏԻ ԱՆՎԱՆՈՒՄԸ	ՀԱՏՈՒՅԹ ՄՄ	ԵՐԿԱՐ. Մ	ԾԱՎԱԼ. ԽՈՐ/Մ
1	2	3	4	5
1	ԾՊԵՂՆԱՌՏՔ	140 X 70	8.50	0,083
2	ՄԱՐԴԱԿ	140X140	2.75	0,054
3	ՏԱԽՏԱԿ	150 X 50	6.5Ք.Մ	0,325
4	ՀՈՐԻԶՈՆԱԿԱՆ ՄԱՐԴԱԿ	150 X 80	2.00	0,024
		ՄԵԿ ՀԱՏԻ ՀԱՄԱՐ ԸՆԴԱՄԵՆԸ՝		0,486

4 ՀԱՏԻ ՀԱՄԱՐ ԸՆԴԱՄԵՆԸ՝ 1.944Խ.Մ

4 ՀԱՏ ՓԱՅՏԵ ՓԵՂԿ՝ 3.2Ք.Մ

				ՊԱՏՎԵՐ	ԱԼԲՈՄ I	ՄԱՍ Ճ
ՆԱԽԱԳԾԵՑ	Ռ. ՕՀԳԱՅԱՆ			ՄԱՐԱԼԻԿ ՀԱՄԱՅՆՔԻ ՄԱԳԱԹՅԱՆ ՓՈՂՈՑԻ ԹԻՎ 1ա ԲԱՑՄԱԲՆԱԿԱՐԱՆ ԲՆԱԿԵԼԻ ՇԵՆՔԻ ՏԱՆԻՔԻ ՎԵՐԱՆՈՐՈԳՄԱՆ ԱՇԽԱՏԱՆՔԱՅԻՆ ՆԱԽԱԳԻԾ		
					ՓՈՒԼ	ԹԵՐԹ	ԹԵՐԹԵՐ
					Ա.Ն.	9	9
ԱՍՍԱԹԻՎ	ԳՈՒՅՔԱՀԱՍԱՐ	ԱՐԽԻՎ ԹԻՎ		ՕԴԱՓՈԽՈՒԹՅԱՆ ԵՐԴԻԿ	Ա/Ձ ՄՎԵՏԼԱՆԱ ԴՈԳՈՒՋՈՎԱ	

ՀԱՏԱԿԱԳԻԾ

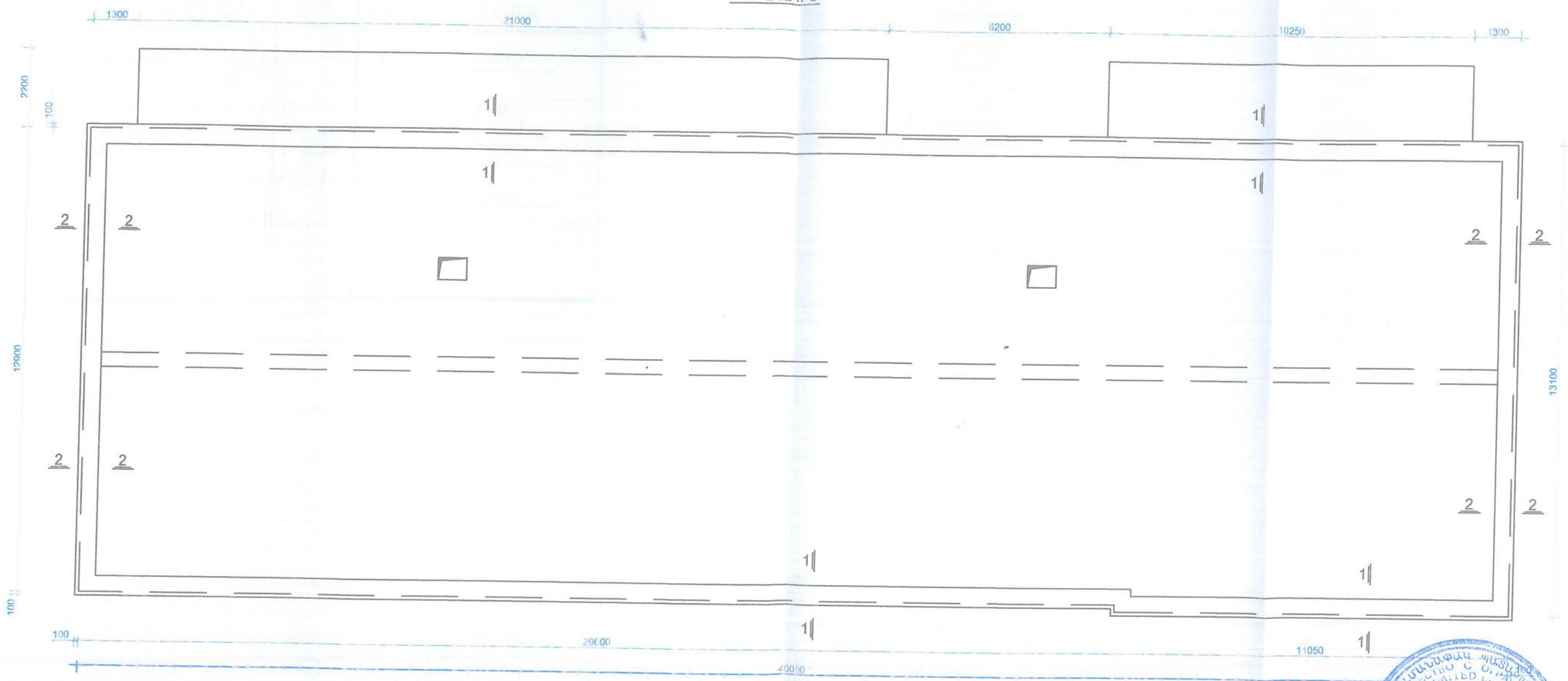

				ՊԱՏՎԵՐ	ԱԼԲՈՄ I		ՄԱՍ Կ
ՆԱԽԱԳԾԵՑ	Հ.ԿԱՐԱՊԵՏՅԱՆ			ՄԱՐԱԼԻԿ ՀԱՄԱՅՆՔԻ ՄԱԳԱԹՅԱՆ ՓՈՂՈՑԻ ԹԻՎ 1ա ԲԱՀՄԱԲՆԱԿԱՐԱՆ ԲՆԱԿԵԼԻ ՇԵՆՔԻ ՏԱՆԻՔԻ ՎԵՐԱՆՈՐՈԳՄԱՆ ԱՇԽԱՏԱՆՔԱՅԻՆ ՆԱԽԱԳԻԾ			
					ՓՈՒԼ	ԹԵՐԹ	ԹԵՐԹԵՐ
					Ա.Ն.	1	2
ԱՄՍԱԹԻՎ	ԳՈՒՅՔԱՀԱՄԱՐ	ԱՐԽԻՎ ԹԻՎ		ՅԵՂՆԱՀԱՐԿԻ ՀԱՏԱԿԱԳԻԾ	Ա/Ձ ՄՎԵՏԼԱՆԱ ԴՈԳՈՒՋՈՎԱ		

ԿՏՐՎԱԾՔ 1 - 1

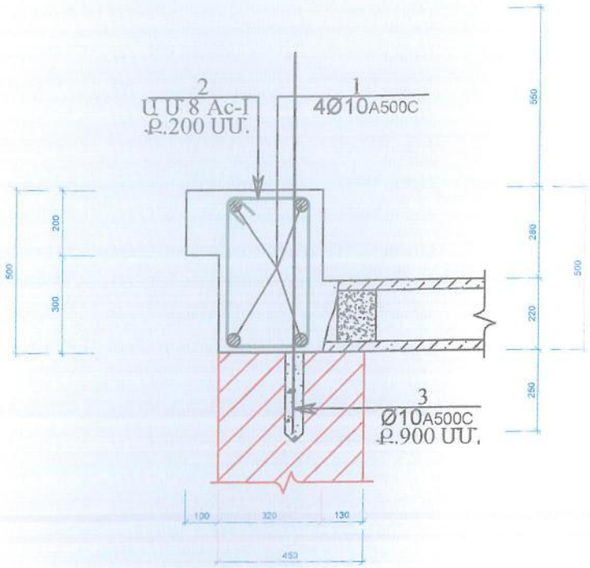

ԿՏՐՎԱԾՔ 2 - 2

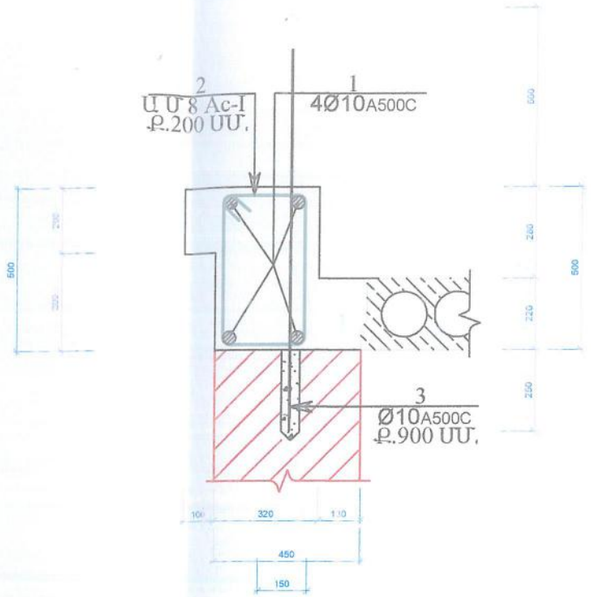

ԴԻՐՔ	ԷՍՔԻԶ
1	ԳԾ.Մ.
2	350 / 350 250 / 250
3	1300

ՆՅՈՒԹԵՐԻ ԾԱԽՍԻ ՄԱՄՆԱԳԻՐ

ԴԻՐՔ	ՆՇԱՆԱԿՈՒՄ	ԱՆՎԱՆՈՒՄ	ՔԱՆԱԿ ԷԼԵՄԵՆՏԻ ՀԱՏ	ԷԼԵՄ.ՔԱՇԸ ՔԱՇԸ	ԷԼԵՄ.ՔԱՇԸ ԿԳ	
		Ե/Բ ՊԱՏ ԳՈՏԻ				
1		Φ 12A500C L = 480 ԳԾ.Մ.	-	-	427	A500C 530.0 Ac-I 75.00
2		Φ 8 Ac-I L = 1200ՄՄ.	520	0.50ԿԳ.	75	
3		Φ 10A500C L = 1300 ՄՄ.	120	0.85ԿԳ.	102	
	ԲԵՏՈՆ B 20 ԴԱՍԻ, V = 20.50 Մ³.					
	ՇԱՂԱՓԵԼ ԱՆՑՔԵՐ	Φ 20ՄՄ L = 250 ՄՄ.	120			
	ՆԵՐԱՐԿԵԼ ԱՆՑՔԵՐ	ՊՈԼԻՄԵՐՇԱՂԱԽ, V = 0.050 Մ³.				

				ՊԱՏՎԵՐ	ԱԼԲՈՄ 1	ՄԱՍ ՃՇ
ՆԱԽԱԳԾԵՑ	Հ.ԿԱՐԱՊԵՏՅԱՆ			ՄԱՐԱԼԻԿ ՀԱՄԱՅՆՔԻ ՄԱԳԱԹՅԱՆ ՓՈՂՈՑԻ ԹԻՎ 1ա ԲԱՑՄԱԲՆԱԿԱՐԱՆ ԲՆԱԿԵԼԻ ՇԵՆՔԻ ՏԱՆԻՔԻ ՎԵՐԱՆՈՐՈԳՄԱՆ ԱՇԽԱՏԱՆՔԱՅԻՆ ՆԱԽԱԳԻԾ	
					ՓՈՒԼ	ԹԵՐԹ	ԹԵՐԹԵՐ
					Ա.Ն.	2	2
ԱՄՍԱԹԻՎ	ԳՈՒՅՔԱՀԱՄԱՐ	ԱՐԽԻՎ ԹԻՎ		ԿՏՐՎԱԾՔՆԵՐ «1-1» ԵՎ «2-2» ՆՅՈՒԹԵՐԻ ԾԱԽՍԻ ՄԱՄՆԱԳԻՐ	Ա/Ձ ՍՎԵՏԼԱՆԱ ԴՈԳՈՒՋՈՎԱ	